Termék adatlap

LEDriving ADAPTER (OFFROAD) 64210DA01-1

Tartozékok LED retrofit lámpákhoz

LED-es korszerűsítés egyszerűen

A rögzítőpántoknak köszönhetően egyszerűen felszerelhető, és számos különféle személyautóval kompatibilis. A H7 lámpa optimális rögzítése garantálja a tökéletes illeszkedést.

© 2024, OSRAM GmbH. Minden jog fenntartva.

Műszaki adatok

Termékinformáció

Rendelési hivatkozás	64210DA01-1
Alkalmazás (kategória és termékspec.)	LED retrofit kiegészítők

Méretek és súly

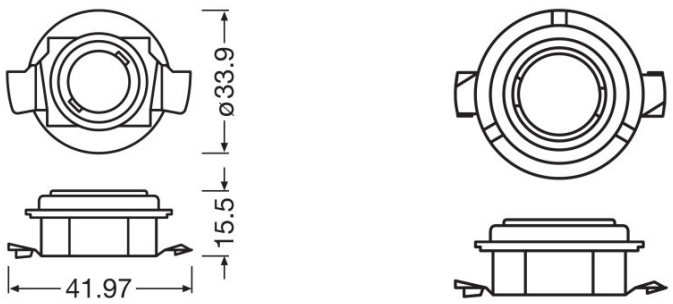

Átmérő	225 mm
Termék súlya	250 g
Hosszúság	343 mm

Élettartam

Garancia	3 years

Képességek

Technológia	LED accessories

Ország-specifikus kategorizálás

Rendelési hivatkozás	64210DA01-1

Környezetvédelmi információk

Information according Art. 33 of EU Regulation (EC) 1907/2006 (REACh)	
Date of Declaration	07-03-2024
Primary Article Identifier	4062172206532
Candidate List Substance 1	Lead
CAS No. of substance 1	7439-92-1
Safe Use Instruction	The identification of the Candidate List substance is sufficient to allow safe use of the article.

© 2024, OSRAM GmbH. Minden jog fenntartva.

Termék adatlap

Declaration No. in SCIP database	d9220da4-e075-4fd4-98a9-9cebe33869be

Logisztikai adatok

Termékkód	Termékmegnevezés	Csomagolás (darab/egység)	Méretek (hosszúság x szélesség x magasság)	Térfogat	Bruttó súly
4062172206532	LEDriving Adapter 64210DA01-1	Folding Box 2	100 mm x 80 mm x 60 mm	0.48 dm^3	28.00 g
4062172206549	LEDriving Adapter 64210DA01-1	Karton 20	415 mm x 109 mm x 134 mm	6.06 dm^3	408.00 g
4062172206556	LEDriving Adapter 64210DA01-1	Shipping box EAN 50 120	435 mm x 348 mm x 300 mm	45.41 dm^3	3227.00 g

The mentioned product code describes the smallest quantity unit which can be ordered. One shipping unit can contain one or more single products. When placing an order, for the quantity please enter single or multiples of a shipping unit.

Download Data

	File
	User instruction LEDriving ADAPTER

Használati tanácsok
További részletes alkalmazási információkat és grafikákat a termék adatlapján talál.

Lemondás
A változtatás jogát fenntartjuk. Hibák és mulasztások kizárva. Mindig győződjön meg arról, hogy a legújabb kiadást használja.

© 2024, OSRAM GmbH. Minden jog fenntartva.